How to Replace the LP8294LBN Blade Holder

READ AND SAVE THE INSTRUCTIONS

⚠ WARNING

TO REDUCE THE RISK OF FIRE OR ELECTRIC SHOCK, OR INJURY TO PERSONS, UNPLUG OR DISCONNECT THE APPLIANCE FROM THE POWER SUPPLY BEFORE REPLACING THE BLADE HOLDERS.

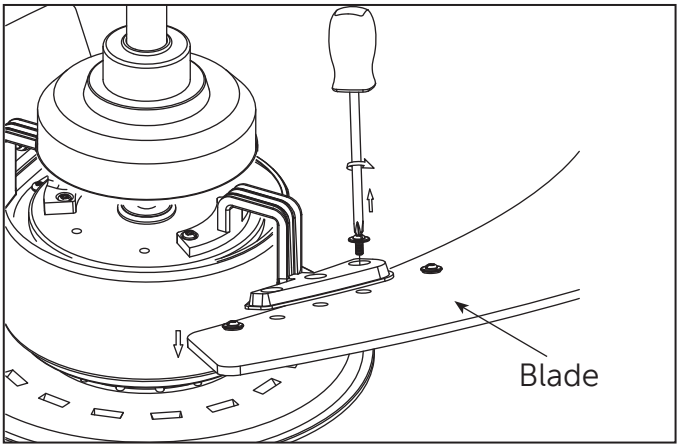

1. Please make sure the fan is not running and that you have turned the wall switch that controls the power supply to the fan to the off position. Remove BOTH blades from the fan. Retain the screws used to attach the blade to the blade holder for Step 4.

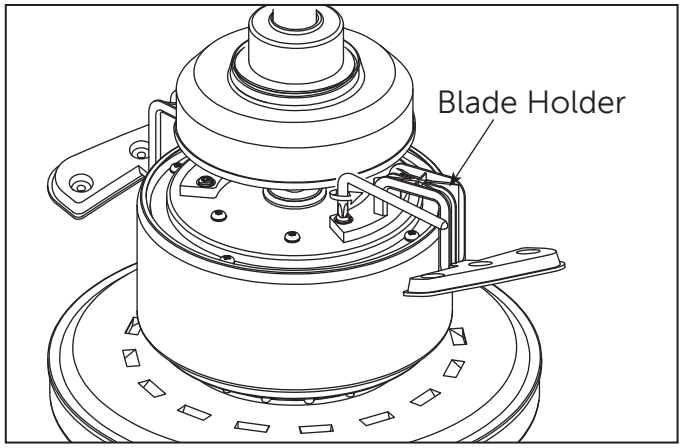

2. Remove BOTH blade holders from the fan using the included right angled screwdriver. Retain the screws for the next step. Discard the blade holders.

HARDWARE USED:

Right Angled Screwdriver x 1

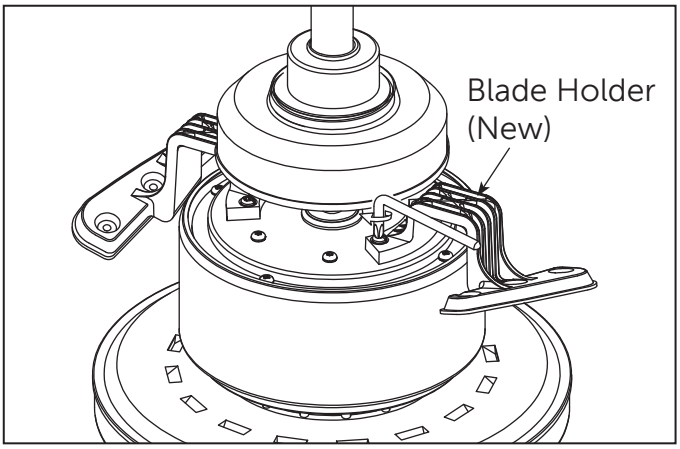

3. Replace and position both new blade holders over the motor with threaded holes showing. Make sure the bottom edge of the blade holders are fully seated against the motor using the previously removed screws to secure the blade holders to the motor assembly.

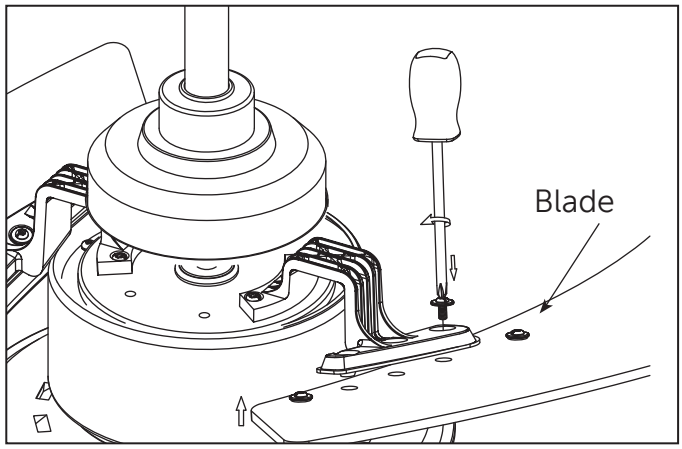

4. Place blades on the bottom of blade holders, positioning the holes under the threaded posts. Use the screws previously removed from both blades in Step 1 to secure the blades and blade holders.

For questions or further assistance, please call 888-434-3797 or email recall@fanimation.com

Instrucciones de instalación del coloque brazo de soporte del aspa del LP8294

LEA Y GUARDE EL INSTRUCCIONES

⚠ ADVERTENCIA

PARA REDUCIR EL RIESGO DE INCENDIOS, DESCARGA ELÉCTRICAS O DAÑOS A PERSONAS, DESCONECTE O DESENCHUFE EL DISPOSITIVO DE LA FUENTE DE ALIMENTACIÓN ANTES DE COLOQUE BRAZO DE SOPORTE DEL ASPA.

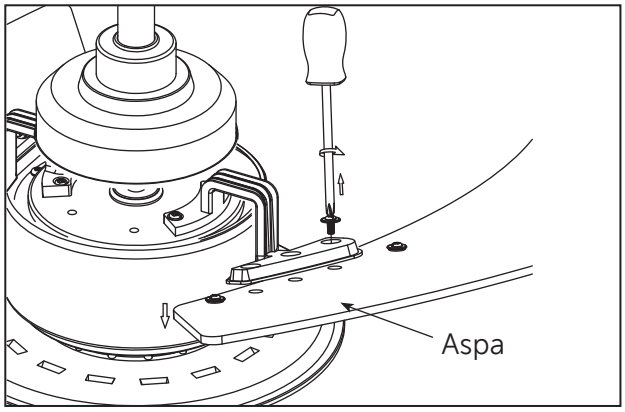

1. Asegúrese de que el ventilador no esté funcionando y que haya girado el interruptor de pared que controla la fuente de alimentación del ventilador a la posición de apagado. Extraiga los tornillos con cabeza de arandela desde el ambos aspas y guárdelo para el Paso 4.

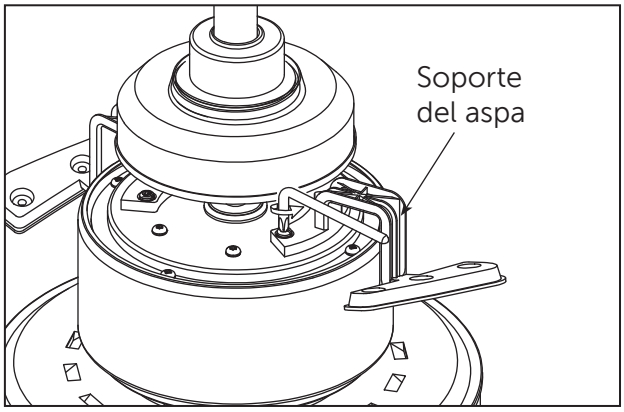

2. Retire AMBOS soportes del aspa desde el ventilador usando el destornillador en ángulo incluido y guárdelo para siguiente paso. Deseche los soportes del aspa.

Aditamentos utilizados:

Destornillador angulado x 1

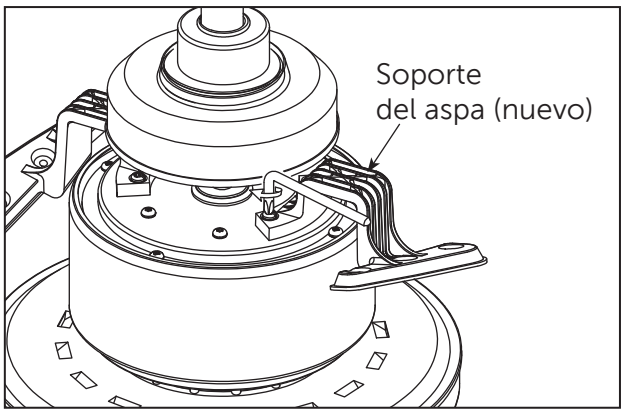

3. Coloque el ambos nuevo de soportes del aspa en el motor con los postes roscados que se muestran. Asegúresede que el borde inferior del soportes del aspa esté completa mente asentado sobre del motor. Usando el tornillo extraído anterior mente para asegurar el soportes del aspa del motor.

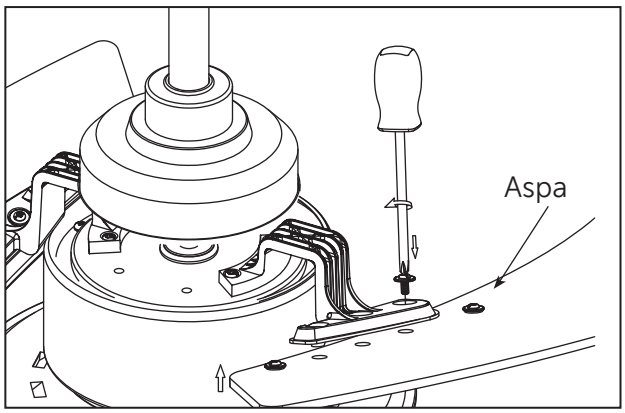

4. Coloque aspas en la parte inferior de soports del aspa, colocando los orificios sobre los postes roscados. Usando extraído en el paso 1 anterior tornillos asegurar el aspas y el del soportes del aspa.

Para preguntas o asistencia adicional, llame al 888-434-3797 o envíe un correo electrónico a recall@fanimation.com